DGR10-1821-04L

左旋LH

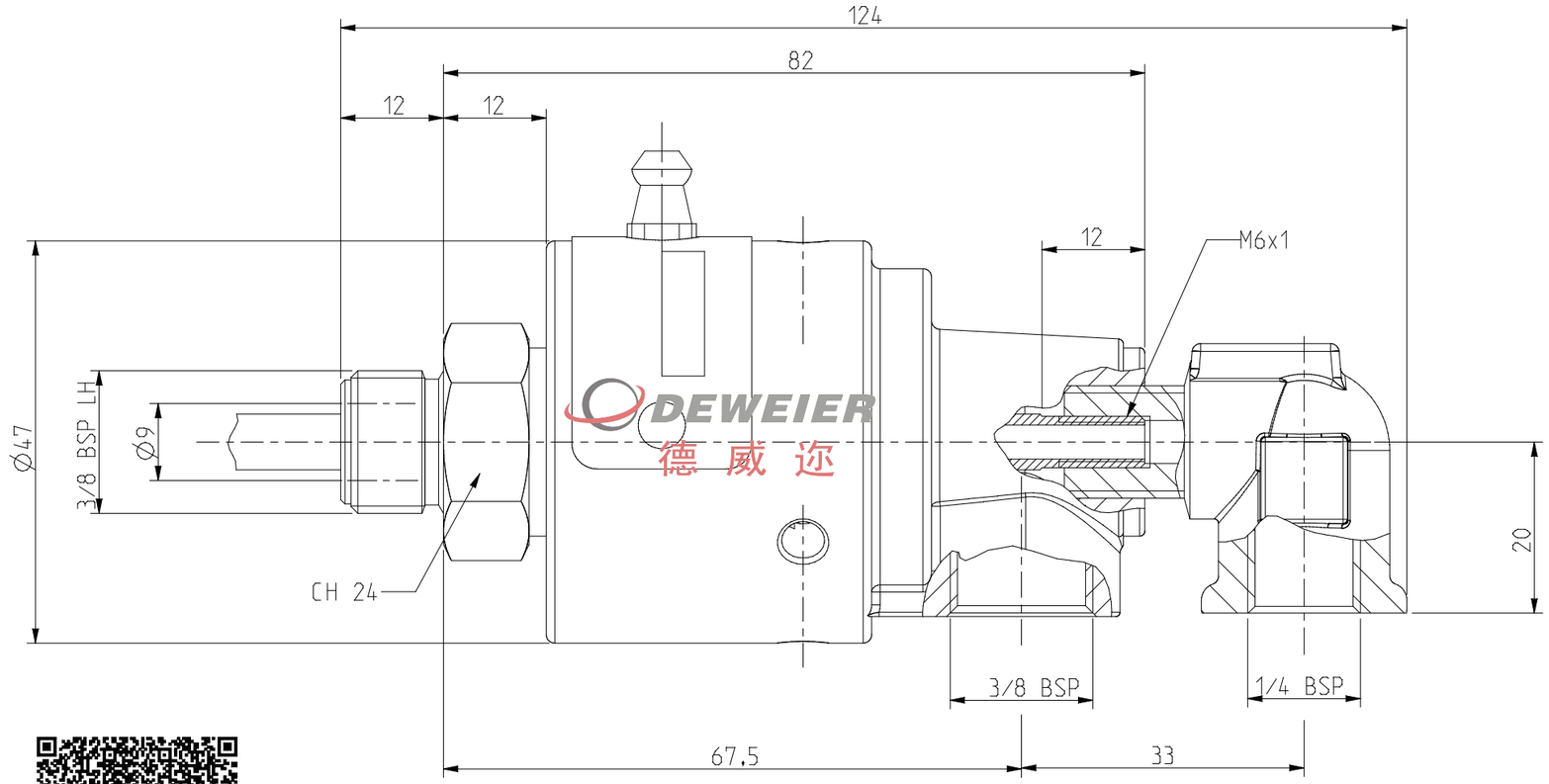

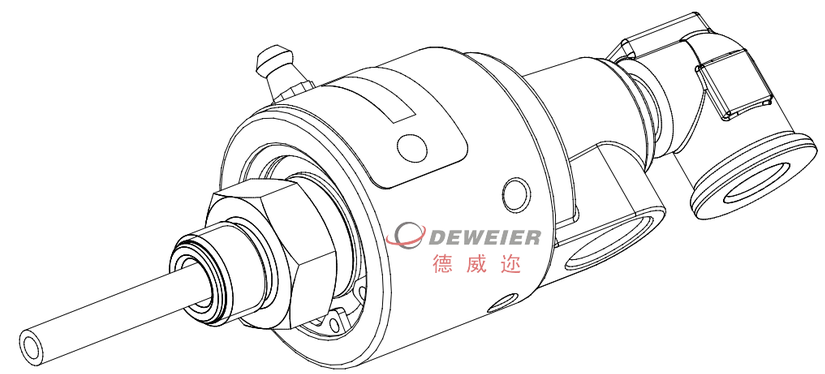

枣庄市德威迩机械科技有限公司

Dewel Machinery Technology Co., Ltd.

技术参数 TECHNICAL PARAMETERS	
MAX. PRESSURE	4.0MPa；（40Bar）
MAX. SPEED	3500RPM;
TEMPERATURE	-30℃----+120℃
MEDIA TYPE 介质	water/air 冷却水/压缩空气

备注：技术参数数据为最大值,并不能同时使用；
The technical parameter data is the maximum value and cannot be used at the same time.

使用参数 Working parameters

介质 Fluid	压力 Pressure	温度Temperature	转速 Rotating speed
空气 Air	1.0MPa；	-30℃----+120℃	2000RPM
水 Water	1.1MPa；	-30℃----+120℃	3500RPM

Double high-precision groove ball bearings for high stability. Balanced mechanical sealing structure for prolonged service life. Standard Sic/Carbon Graphite sealing pair for good sealing performance. Optional Sic/Sic, Tungsten carbide/Tungsten carbide and other sealing pairs for strict environment.

旋转接头
Rotary joint

E-mail：sddeweier88@163.com
TEL：+86 632 5822778
TEL：+86 632 5832779
www.sddeweier.com

P/N:DGR10-1821-04L